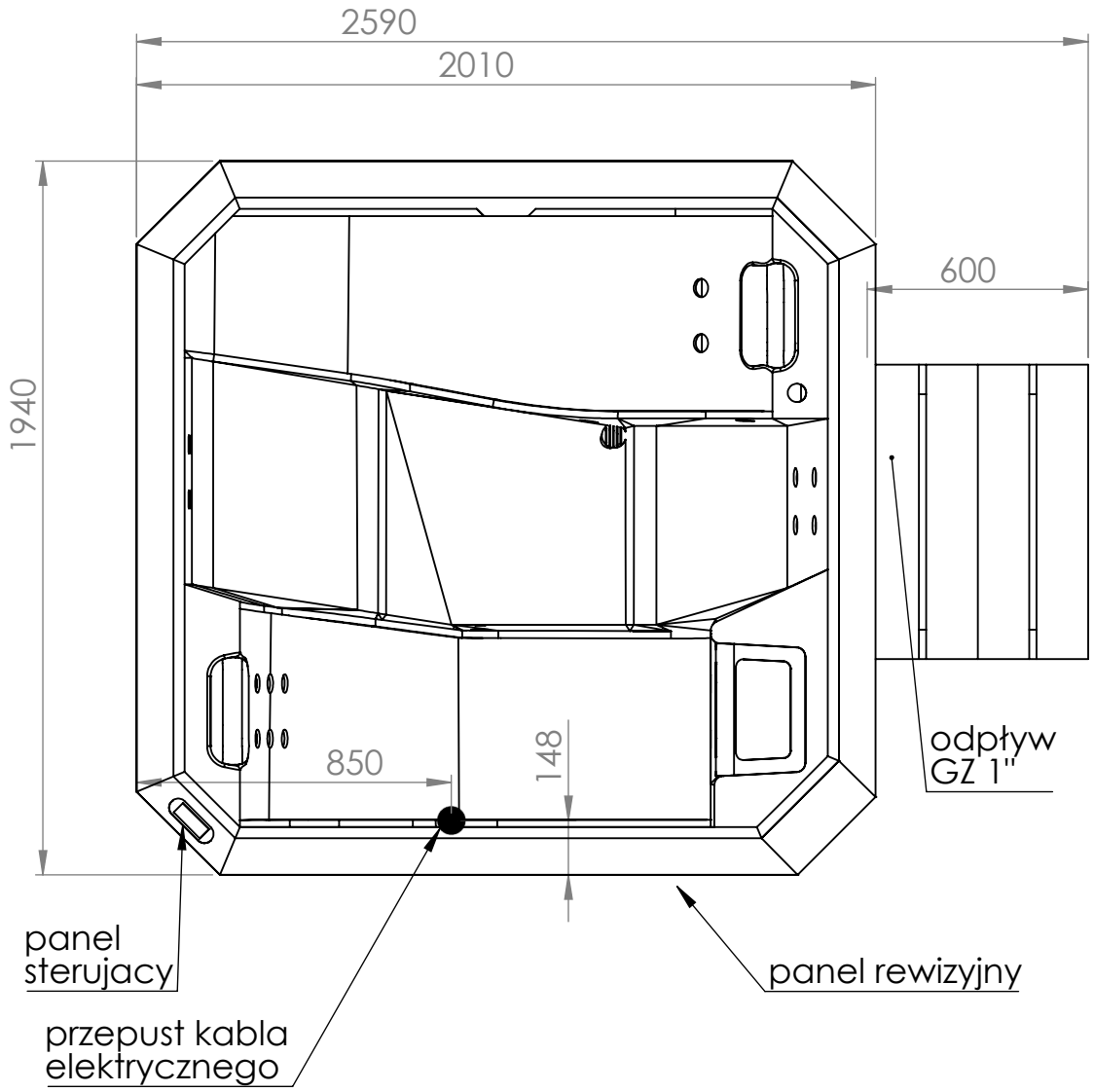

CHYBA ŻE OKREŚLONO INACZEJ: WYMIARY SĄ W MILIMETRACH WYKOŃCZENIE POWIERZCHNI: TOLERANCJE: LINIOWA: KĄTOWA:	WYKOŃCZENIE:	STĘP OSTRE KRAWĘDZIE	NIE SKALUJ RYSUNKU	POPRAWKA		

	IMIĘ I NAZWISKO	PODPIS	DATA				TYTUŁ:
NARYS.							
SPRAWDZ.							
ZATWIER.							
WYPROD.							
Z.JAKOŚCI				MATERIAŁ:		NR RYSUNKU	A4
				WAGA:		SKALA:1:50	ARKUSZ 1 Z 1

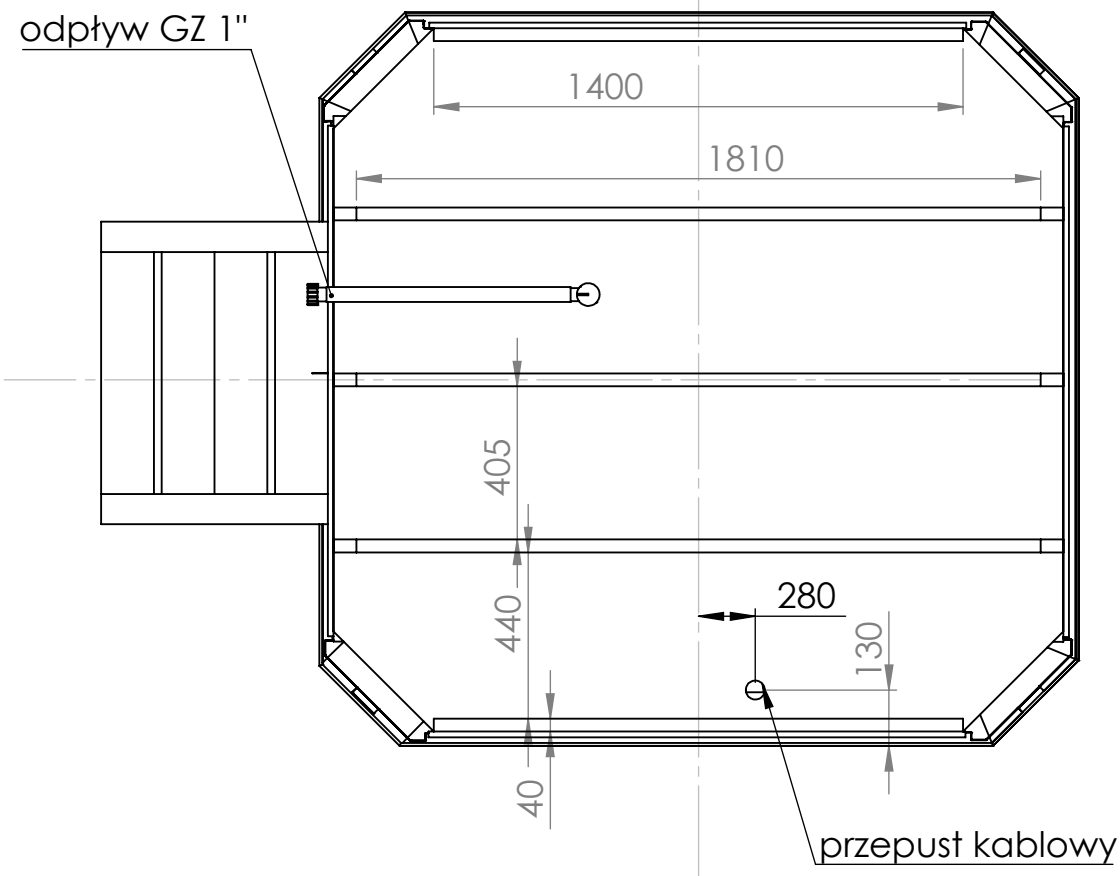

CHYBA ŻE OKREŚLONO INACZEJ: WYMIARY SĄ W MILIMETRACH WYKOŃCZENIE POWIERZCHNI: TOLERANCJE: LINIOWA: KĄTOWA:	WYKOŃCZENIE:	STĘP OSTRE KRAWĘDZIE	NIE SKALUJ RYSUNKU	POPRAWKA		
	IMIĘ I NAZWISKO	PODPIS	DATA			TYTUŁ:
NARYS.						
SPRAWDZ.						
ZATWIER.						
WYPROD.						
Z.JAKOŚCI				MATERIAŁ:	NR RYSUNKU	A4
				WAGA:	SKALA:1:50	ARKUSZ 1 Z 1

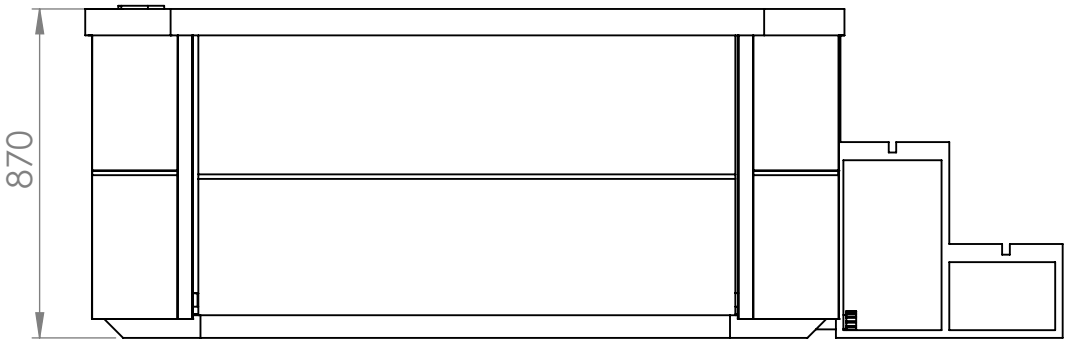

CHYBA ŻE OKREŚLONO INACZEJ: WYMIARY SĄ W MILIMETRACH WYKOŃCZENIE POWIERZCHNI: TOLERANCJE: LINIOWA: KĄTOWA:	WYKOŃCZENIE:	STĘP OSTRE KRAWĘDZIE	NIE SKALUJ RYSUNKU	POPRAWKA		
	IMIĘ I NAZWISKO	PODPIS	DATA			TYTUŁ:
NARYS.						
SPRAWDZ.						
ZATWIER.						
WYPROD.						
Z.JAKOŚCI				MATERIAŁ:	NR RYSUNKU	A4
				WAGA:	SKALA:1:50	ARKUSZ 1 Z 1